ИНСТРУКЦИЯ ПО ЗАМЕРУ ПЛИССЕ

ПЛИССЕ В ПРОЁМ ОКНА

Монтаж на раму или в проём окна:

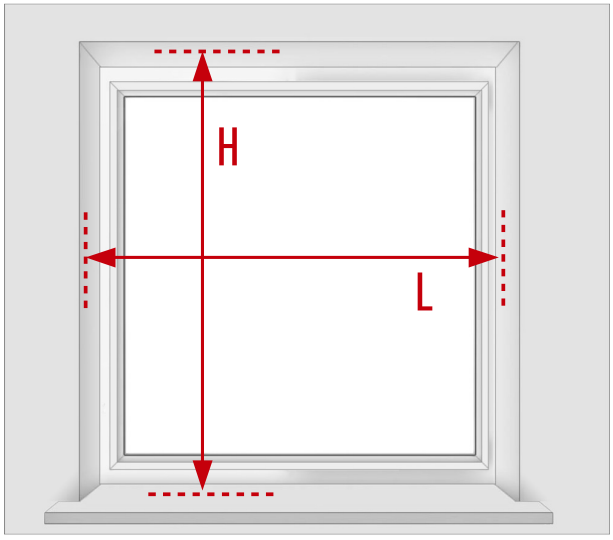

L *и* ***H*** *-5мм = размер изделия*

Замер ширины (**L**):
измерьте горизонтальное расстояние ширины проёма между откосов в нескольких местах и возьмите меньшее значение, из которого следует вычесть 5мм (для свободного движения плиссе)
L *= ширина проёма – 5мм*

Замер ширины (**H**):
измерьте вертикальное расстояние высоты проёма в нескольких местах и возьмите большее значение.

ПЛИССЕ НА ПРОЁМ

Монтаж на оконный проём к стене:

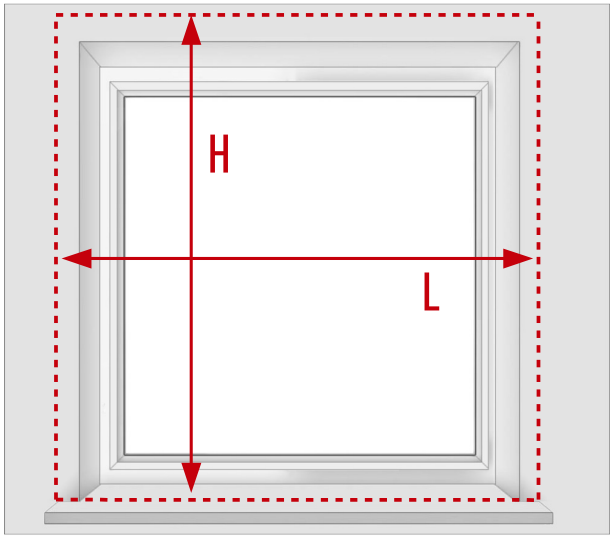

L *и* ***H*** *с запасом = размер изделия*

Замер ширины (**L**):
измерьте горизонтальное расстояние ширины проёма и прибавьте с каждой стороны по 5 см (если желаете перекрыть меньше или больше, прибавьте желаемое значение)
L *= ширина проёма + 10ст*

Замер ширины (**H**):
измерьте вертикальное расстояние высоты проёма и прибавьте минимум 10 см
H *= высота проёма + 10ст*

- Замеры необходимо осуществлять с помощью металлической рулетки с точностью до мм.